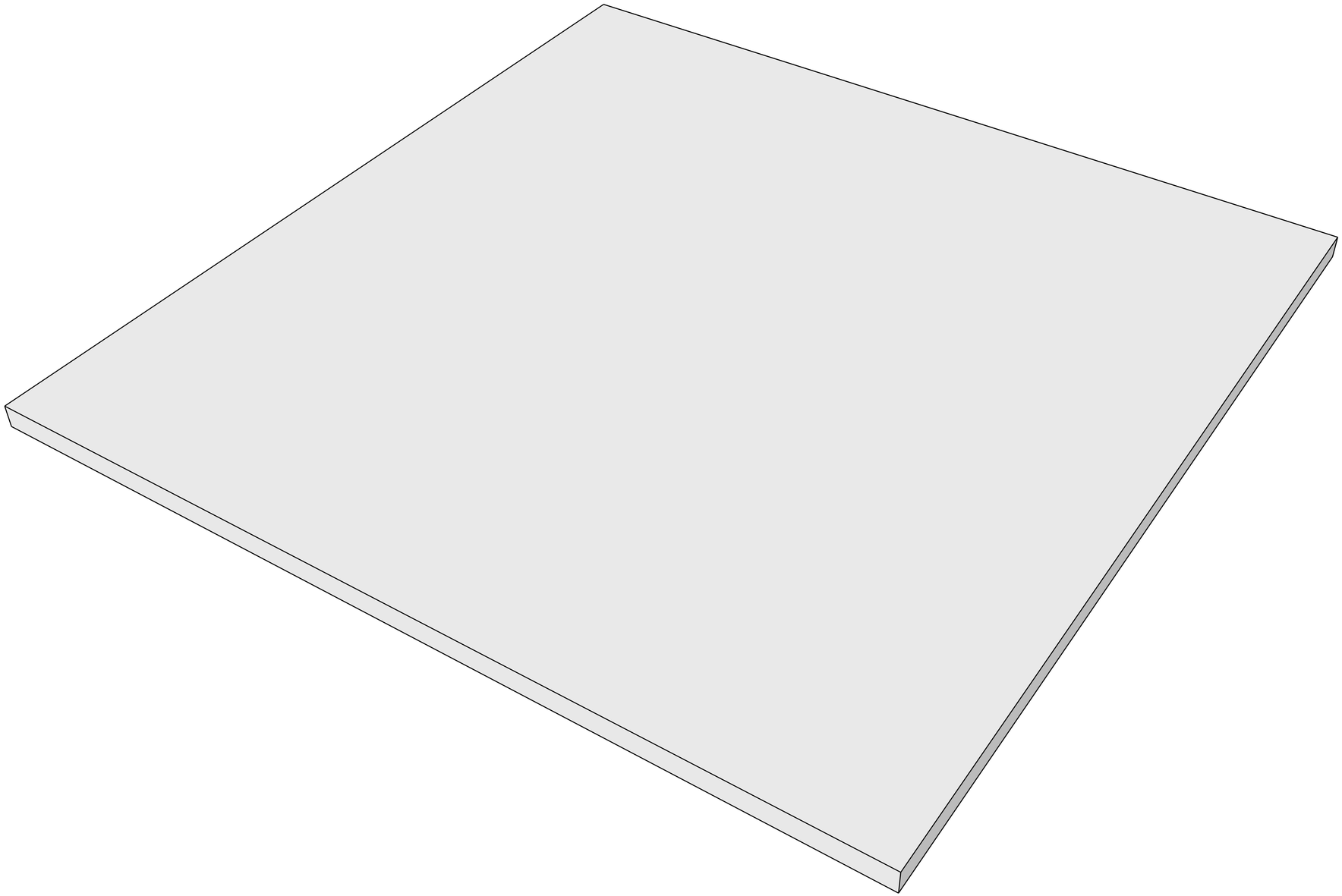

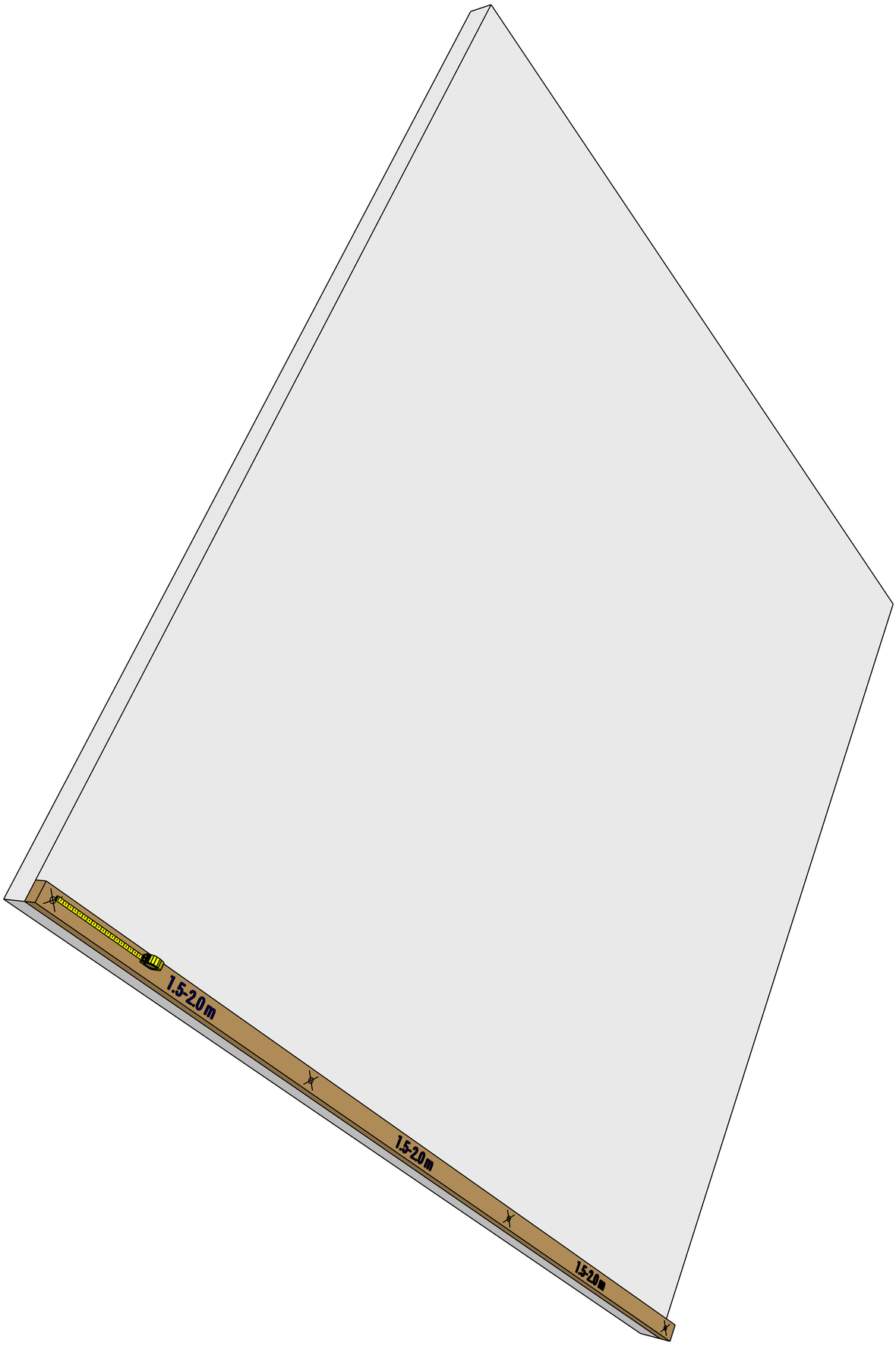
1.5-2.0 m
1.5-2.0 m
1.5-2.0 m

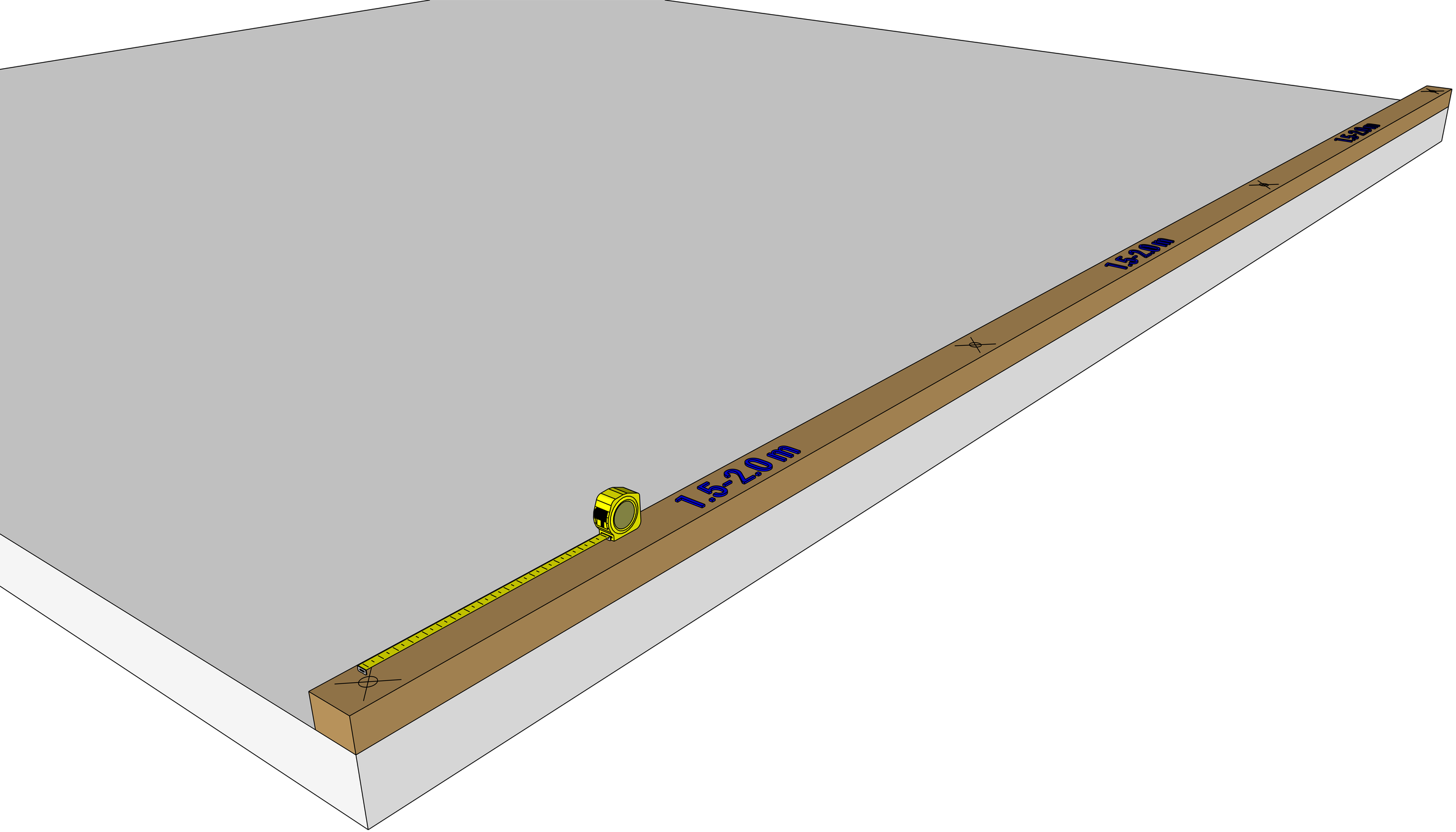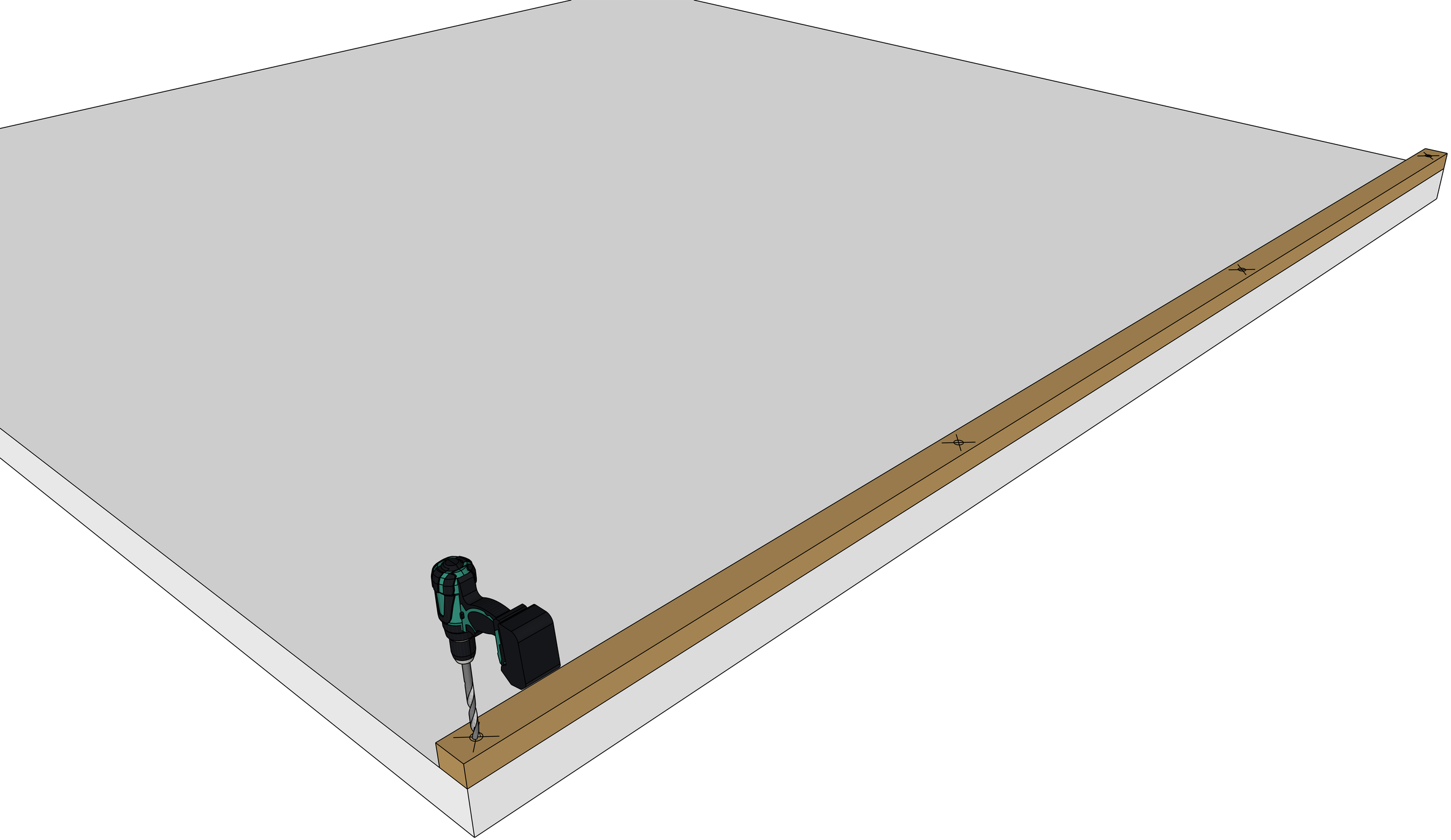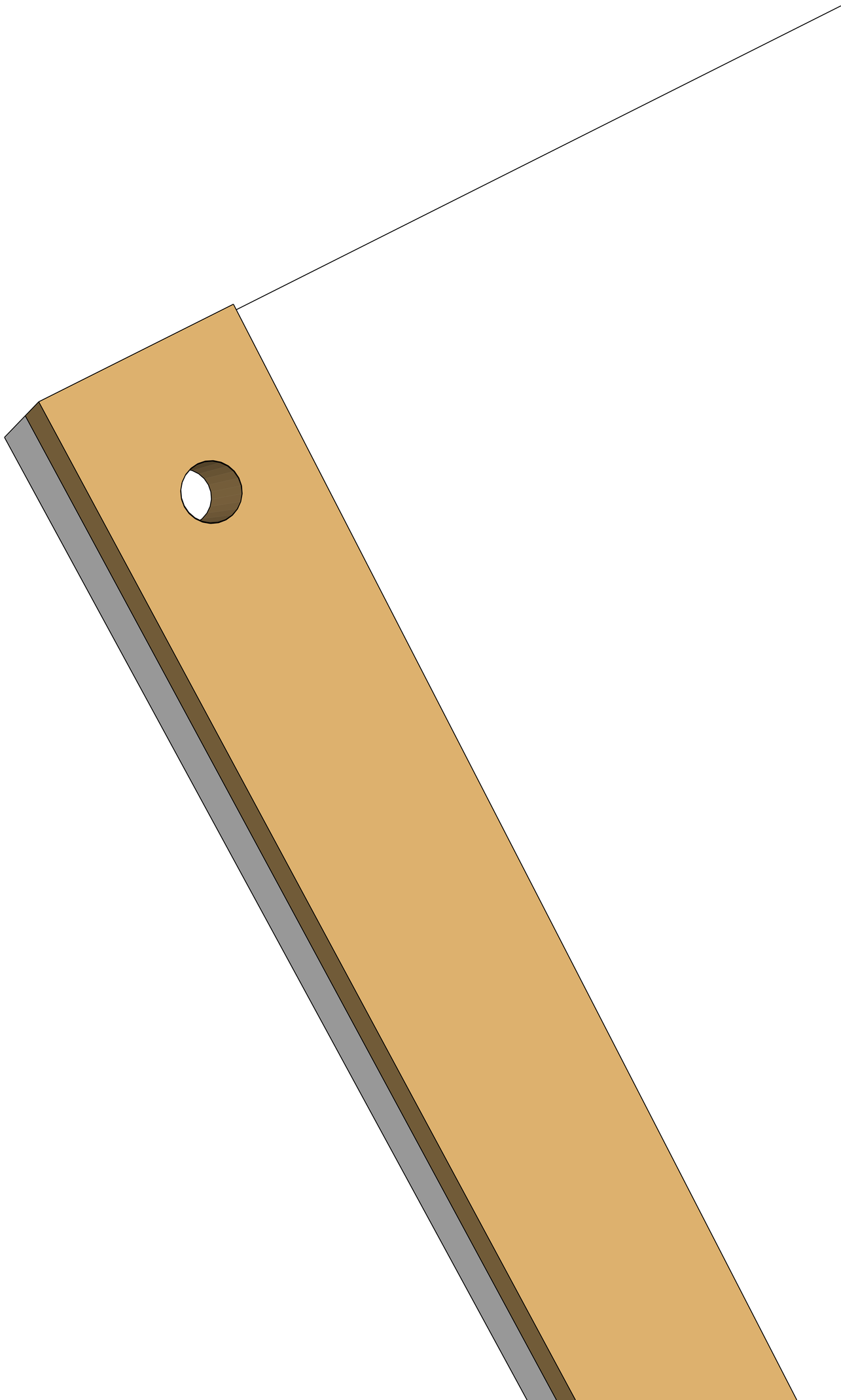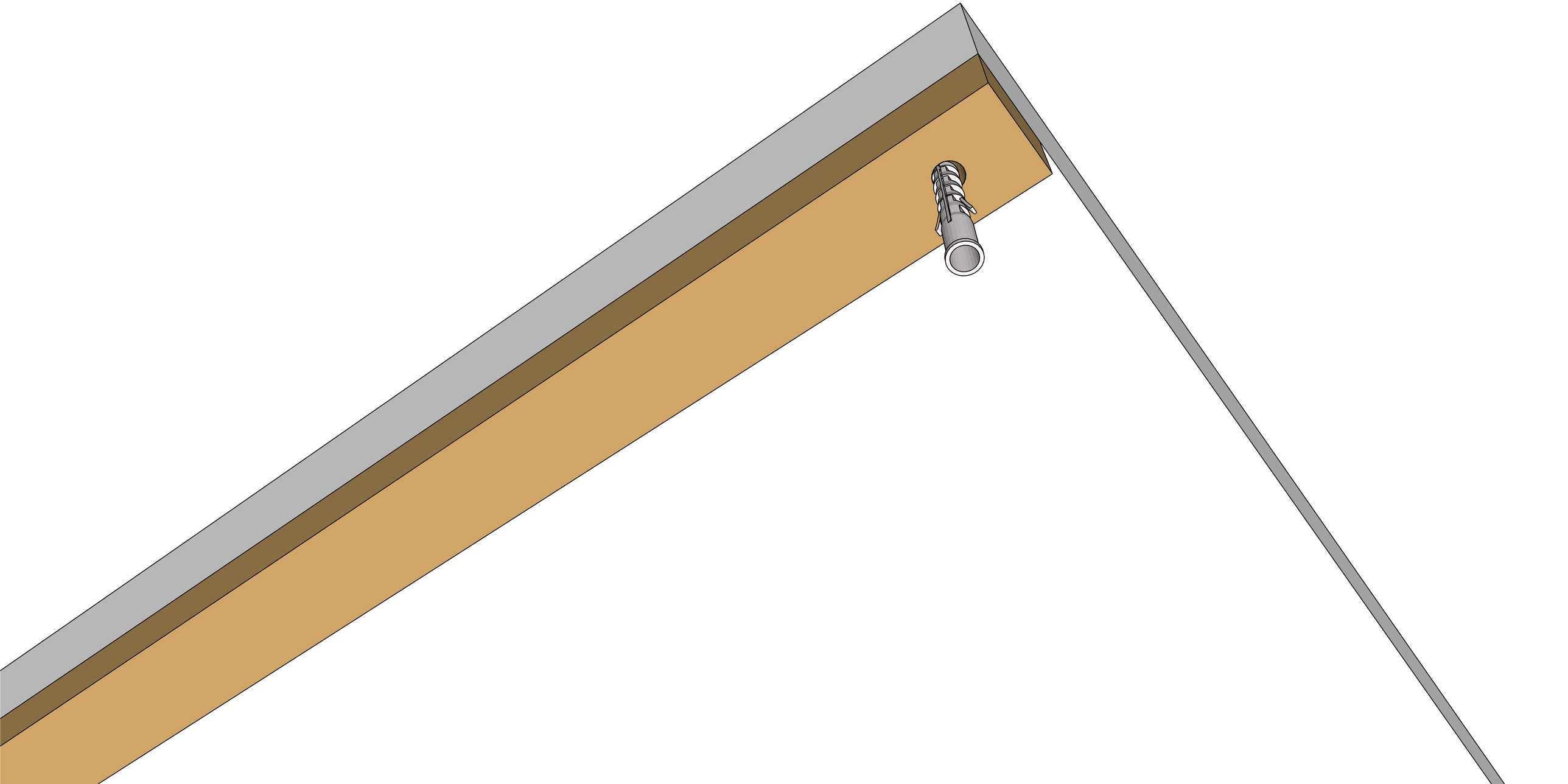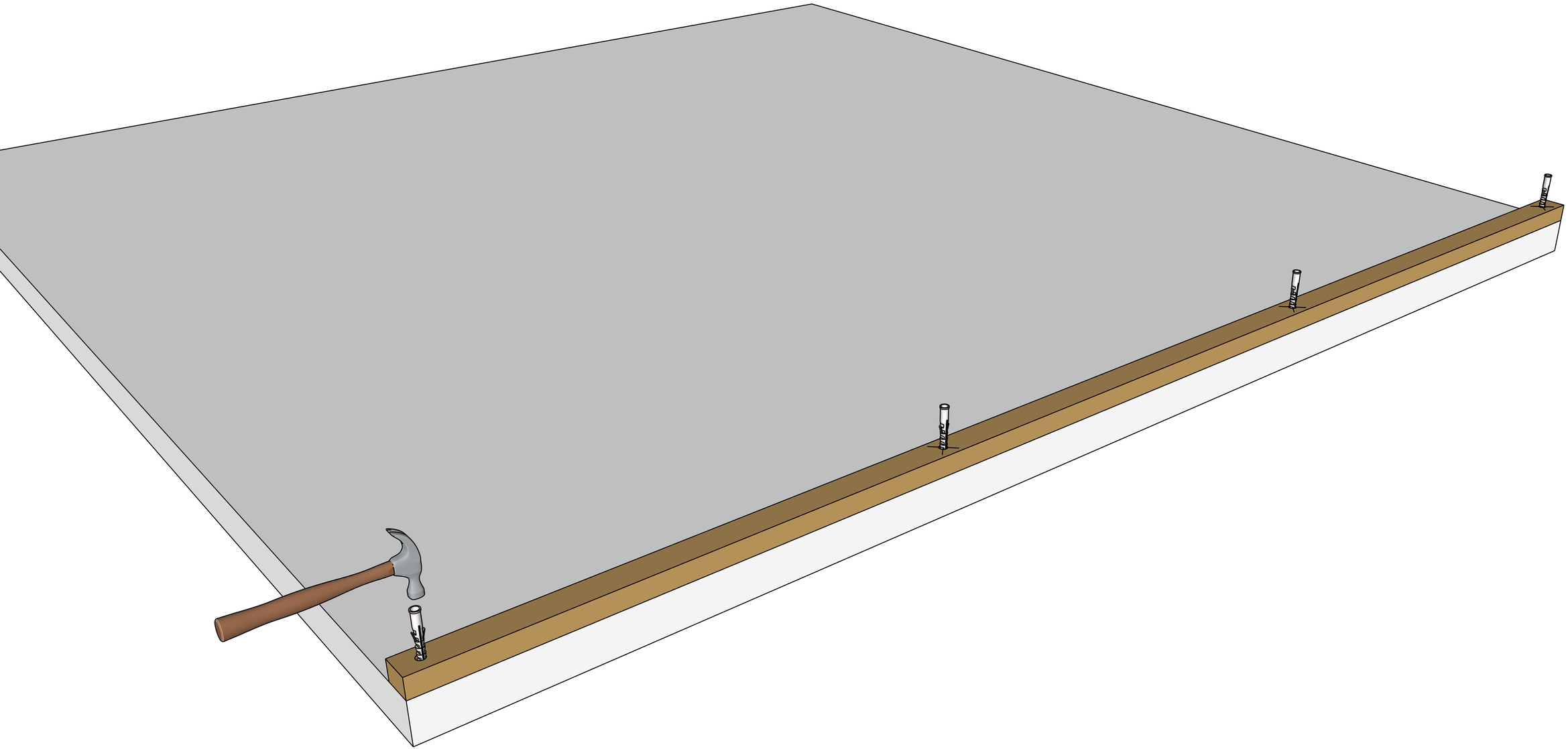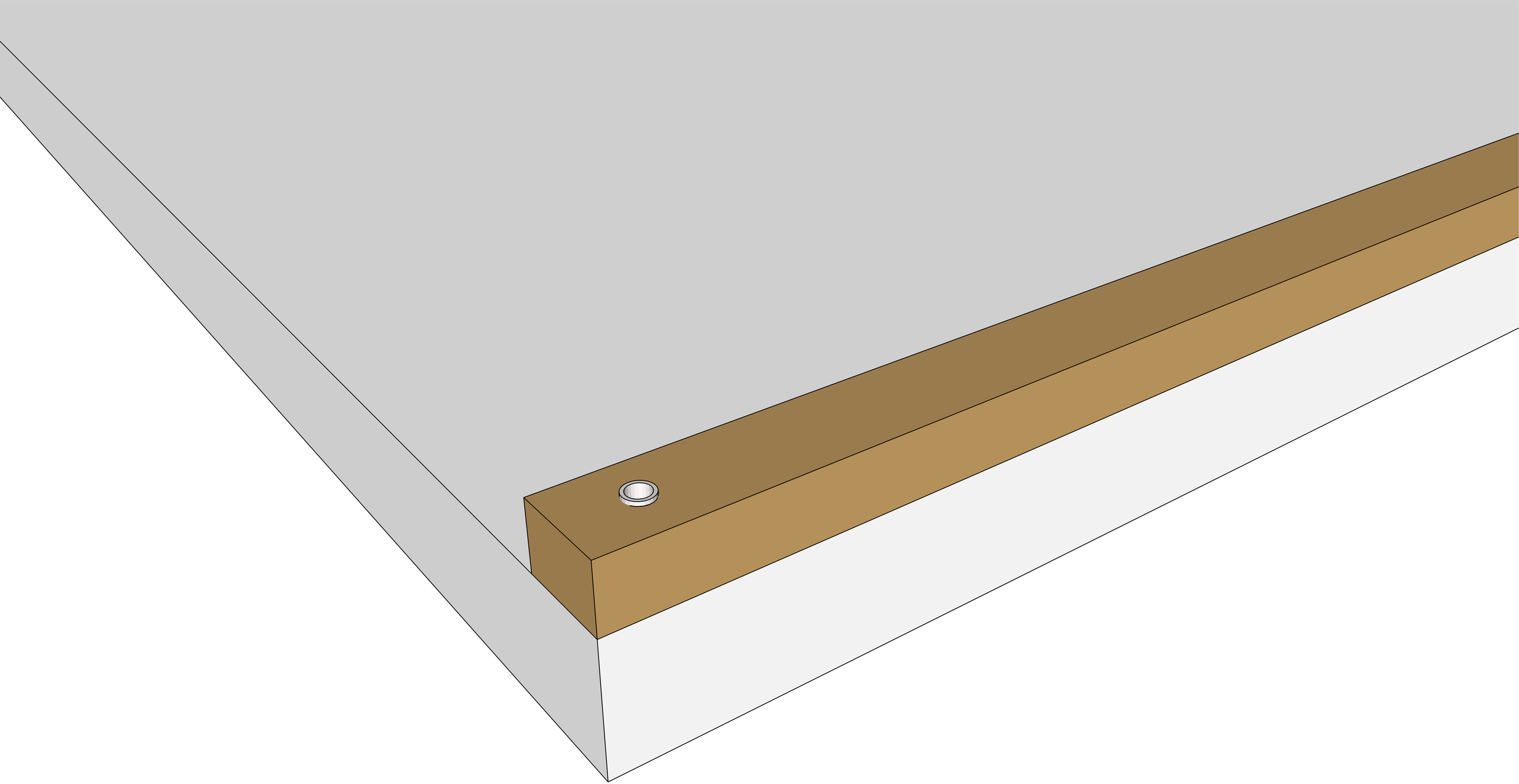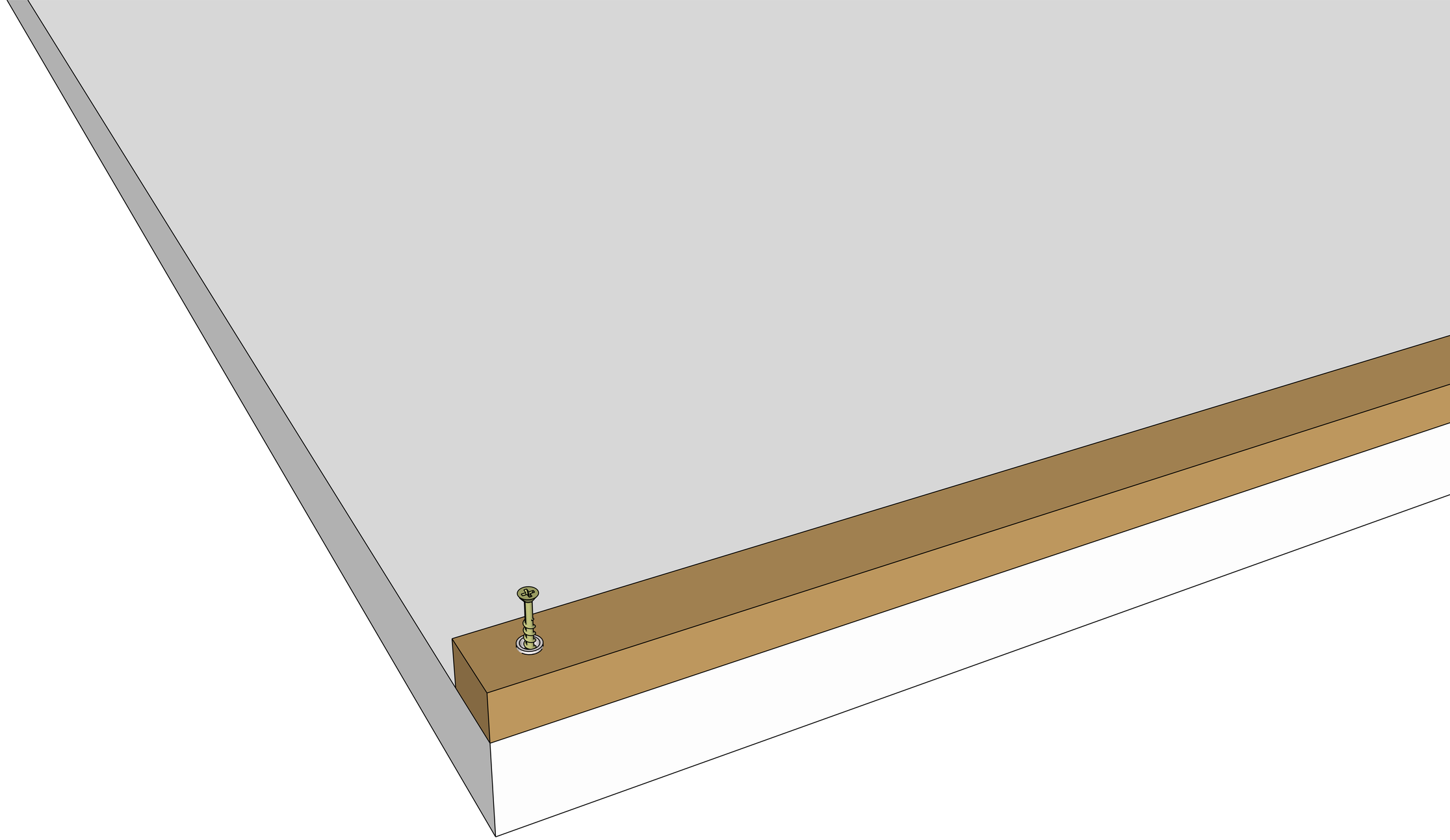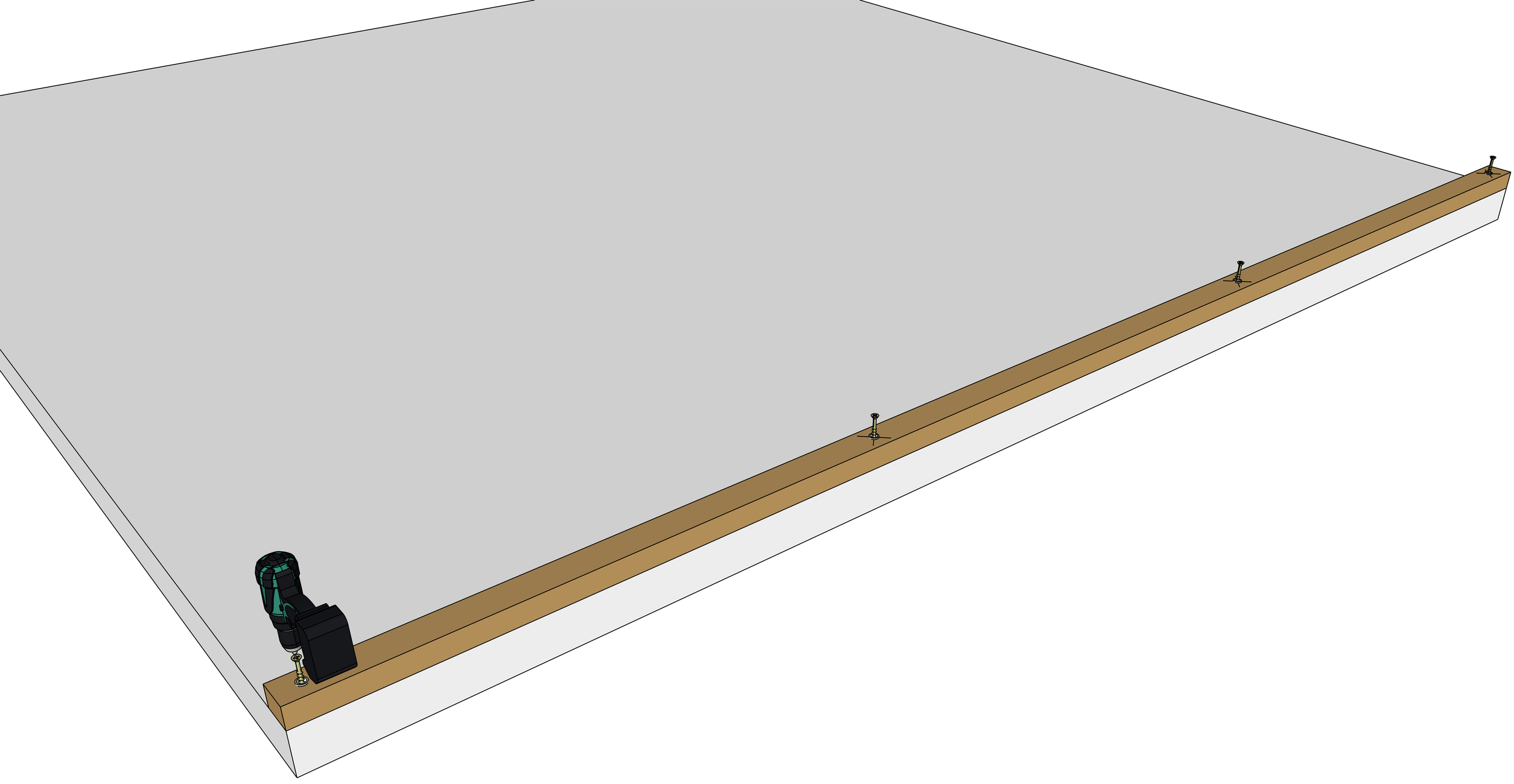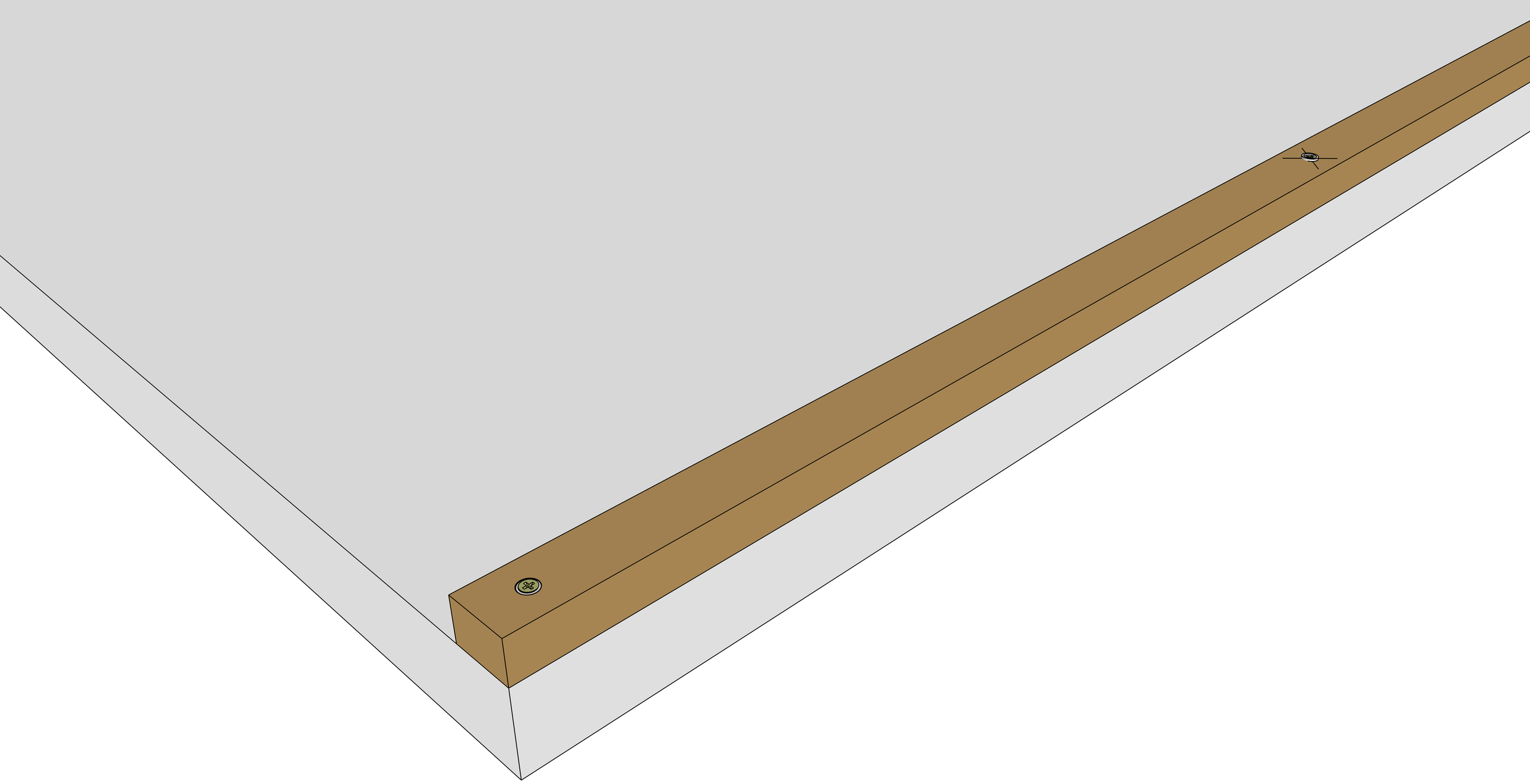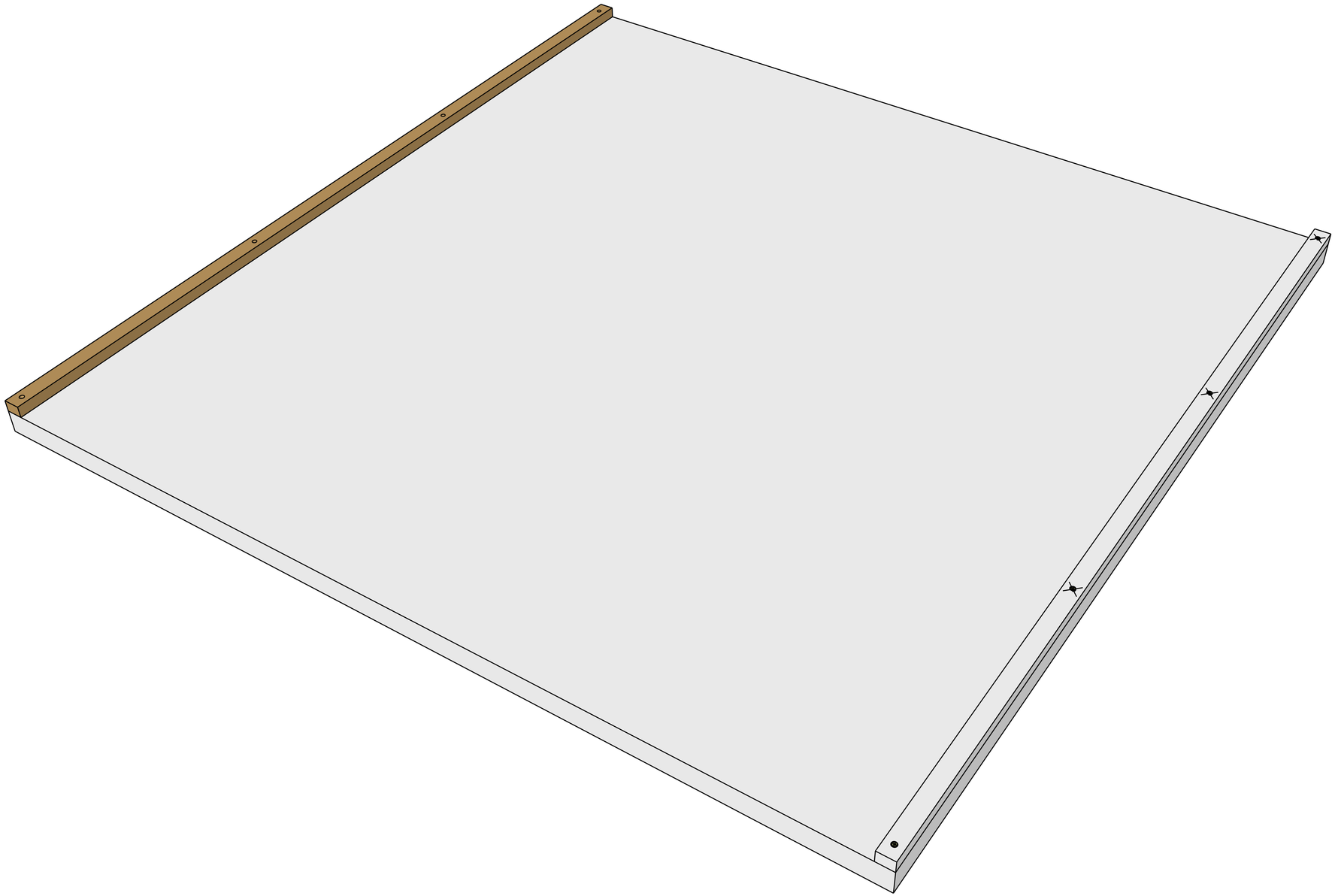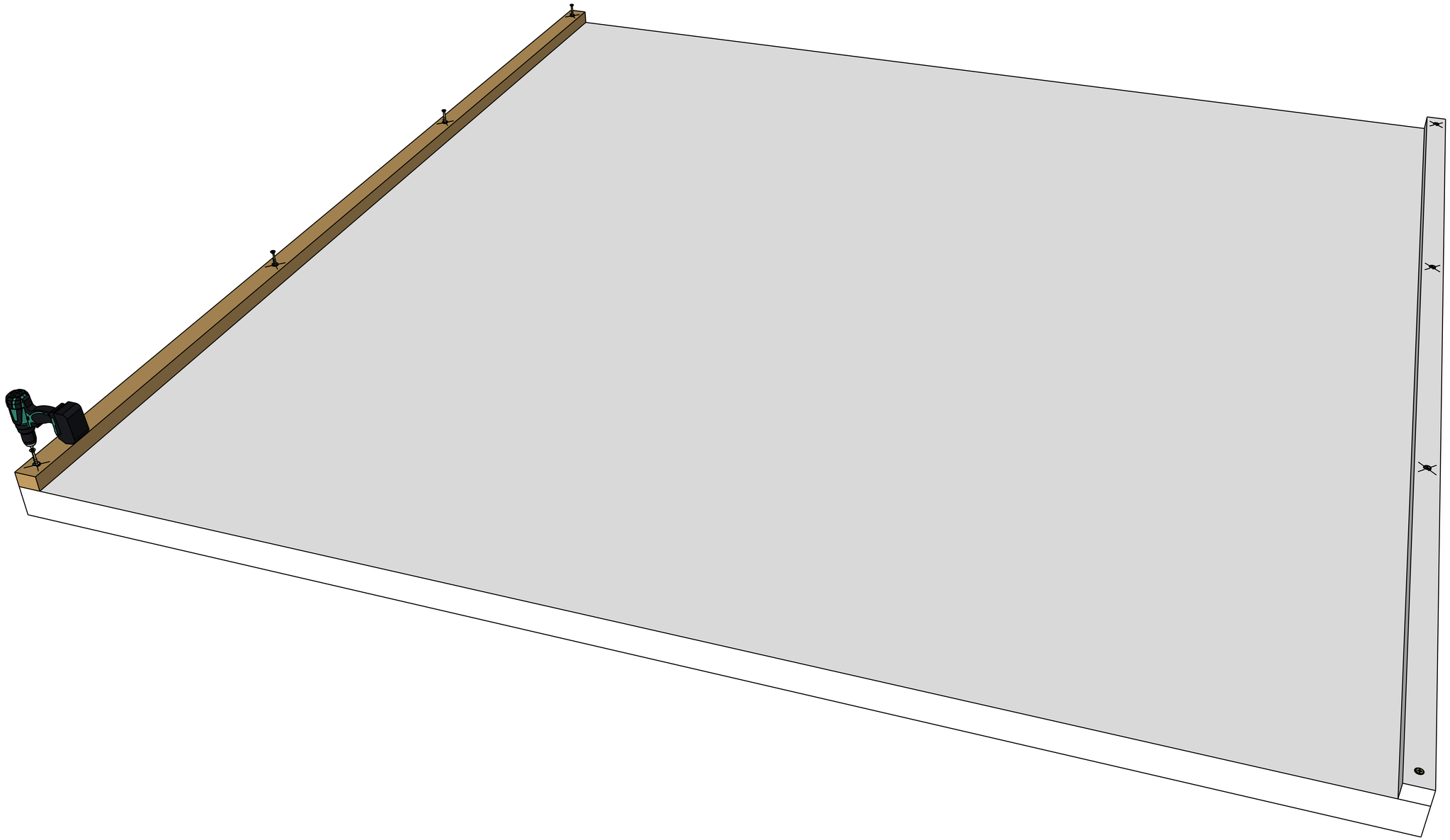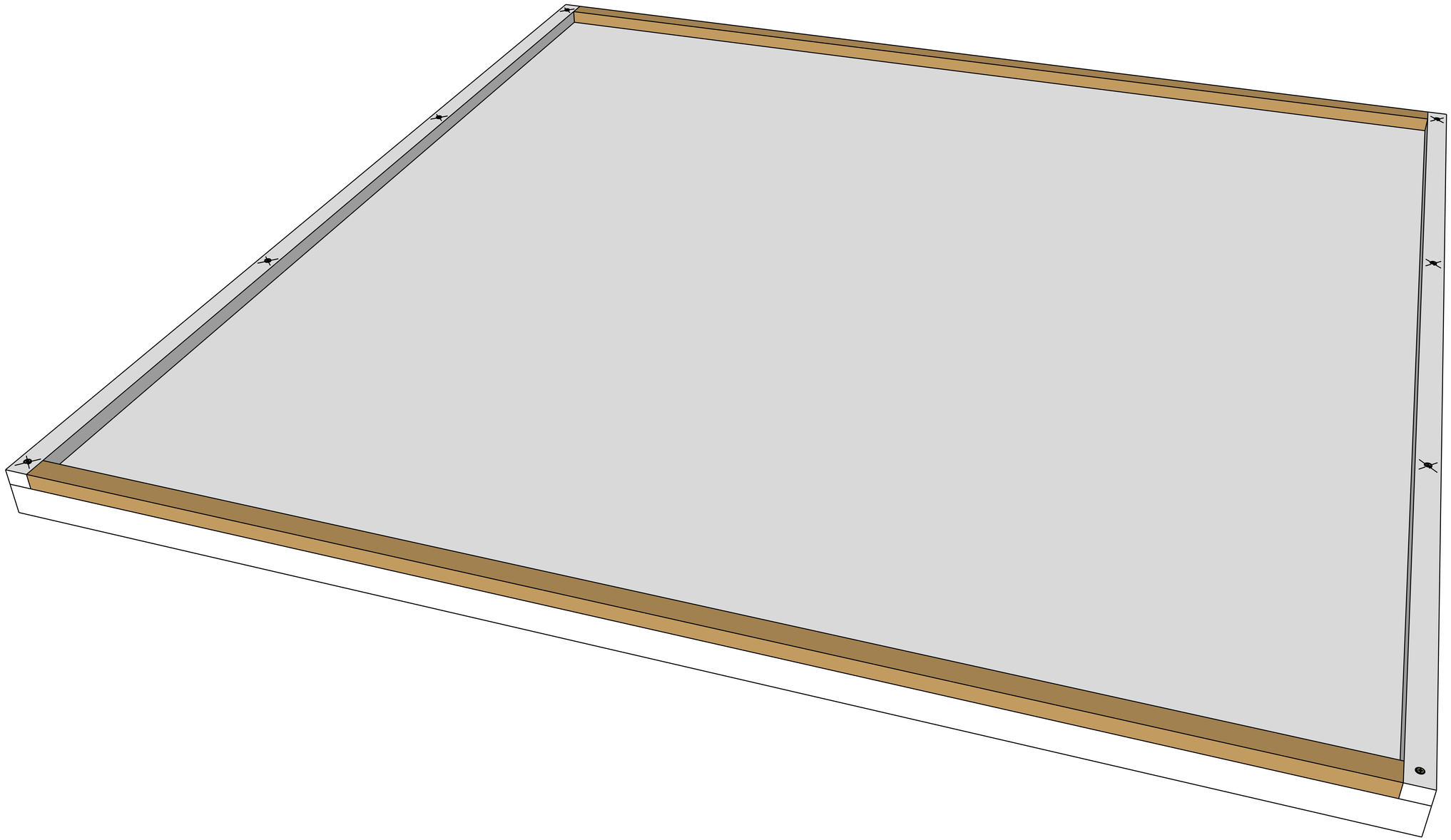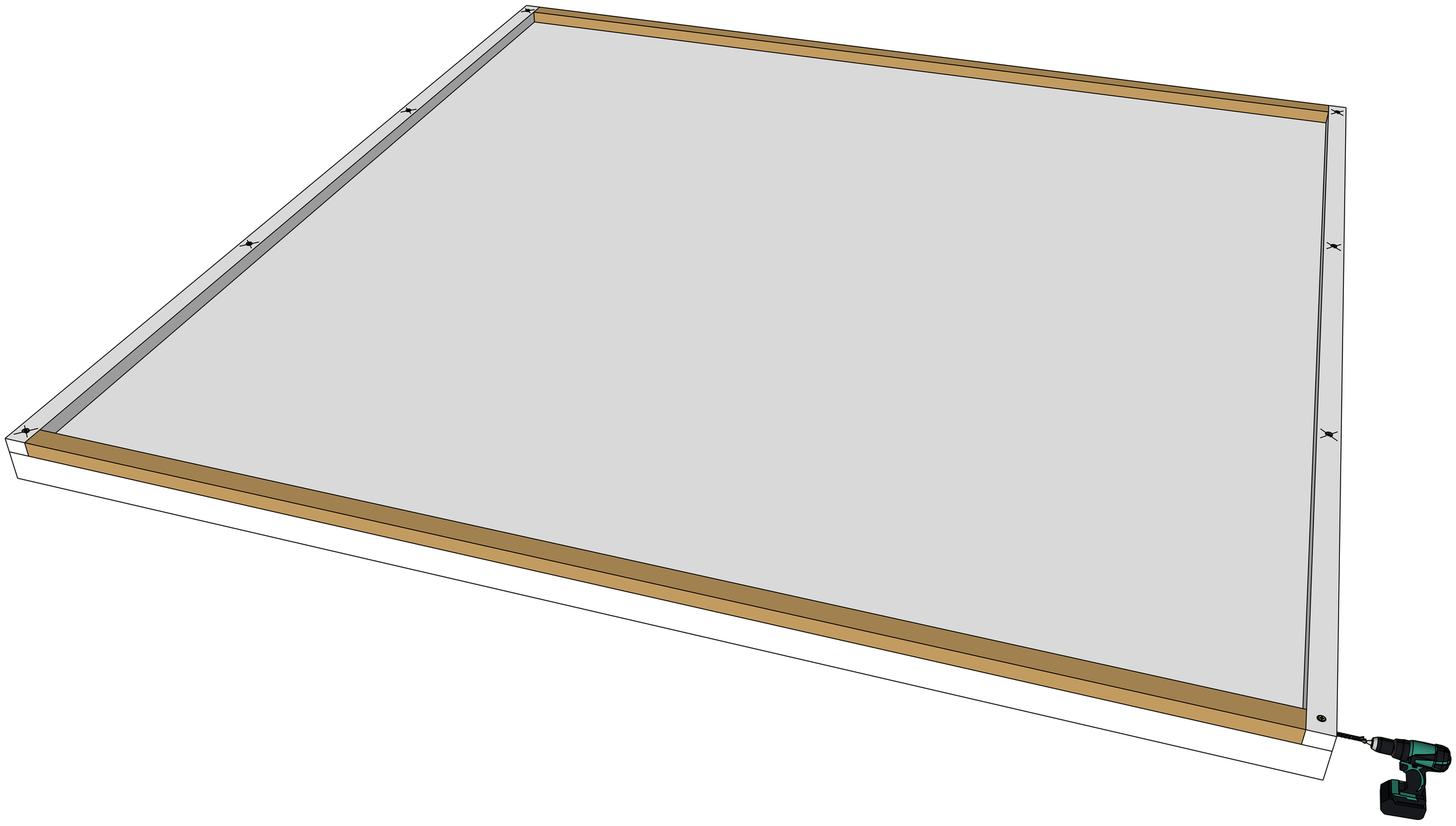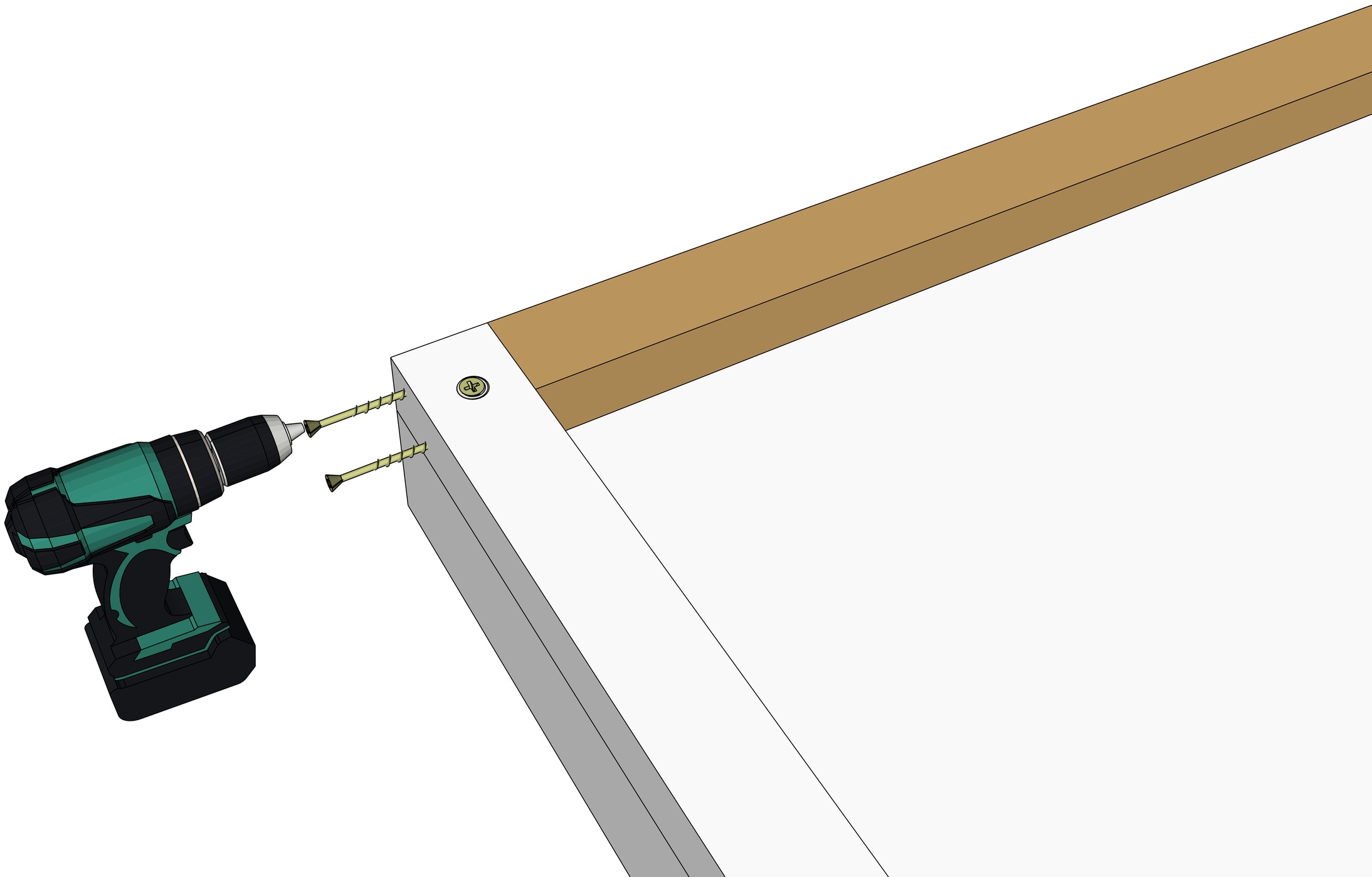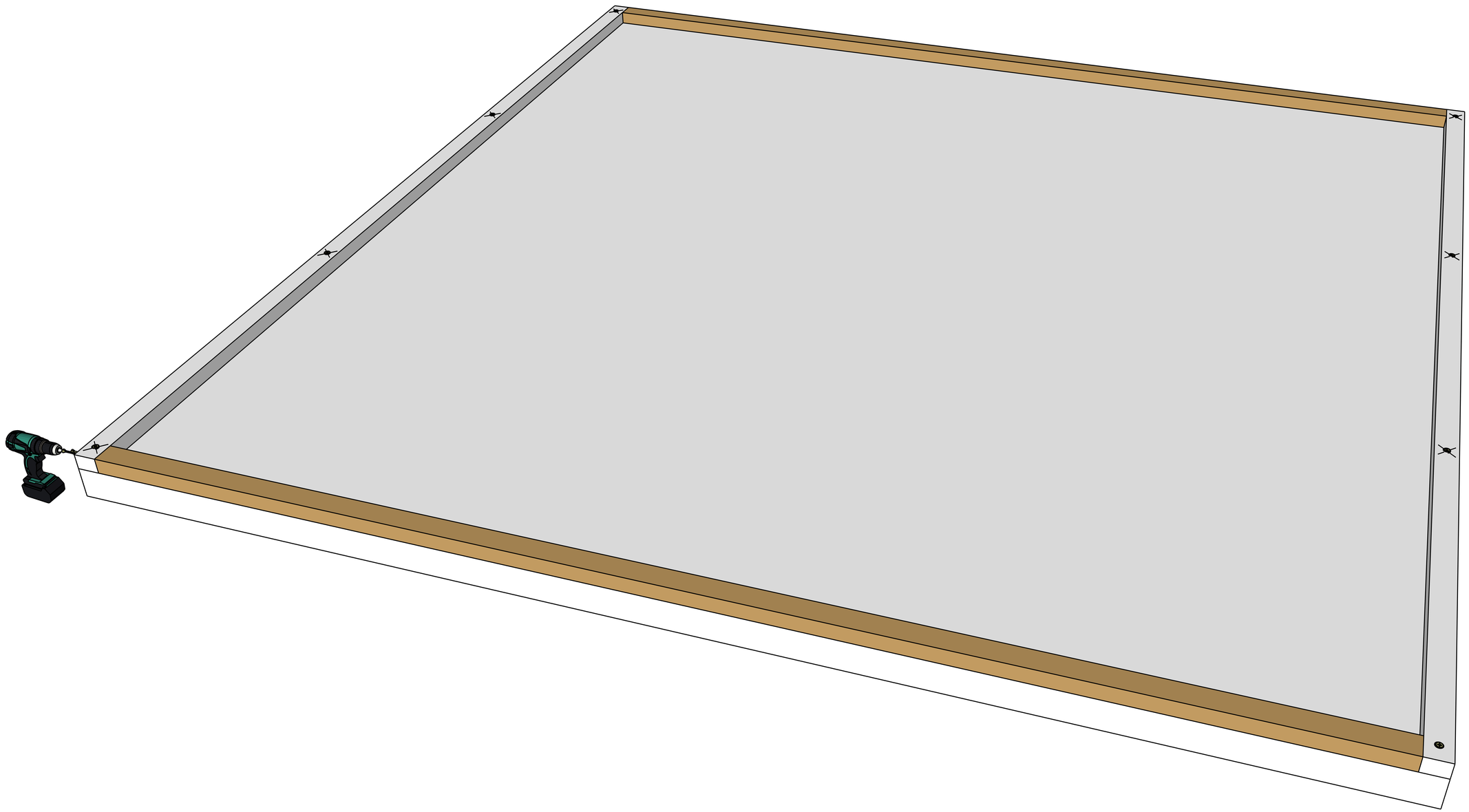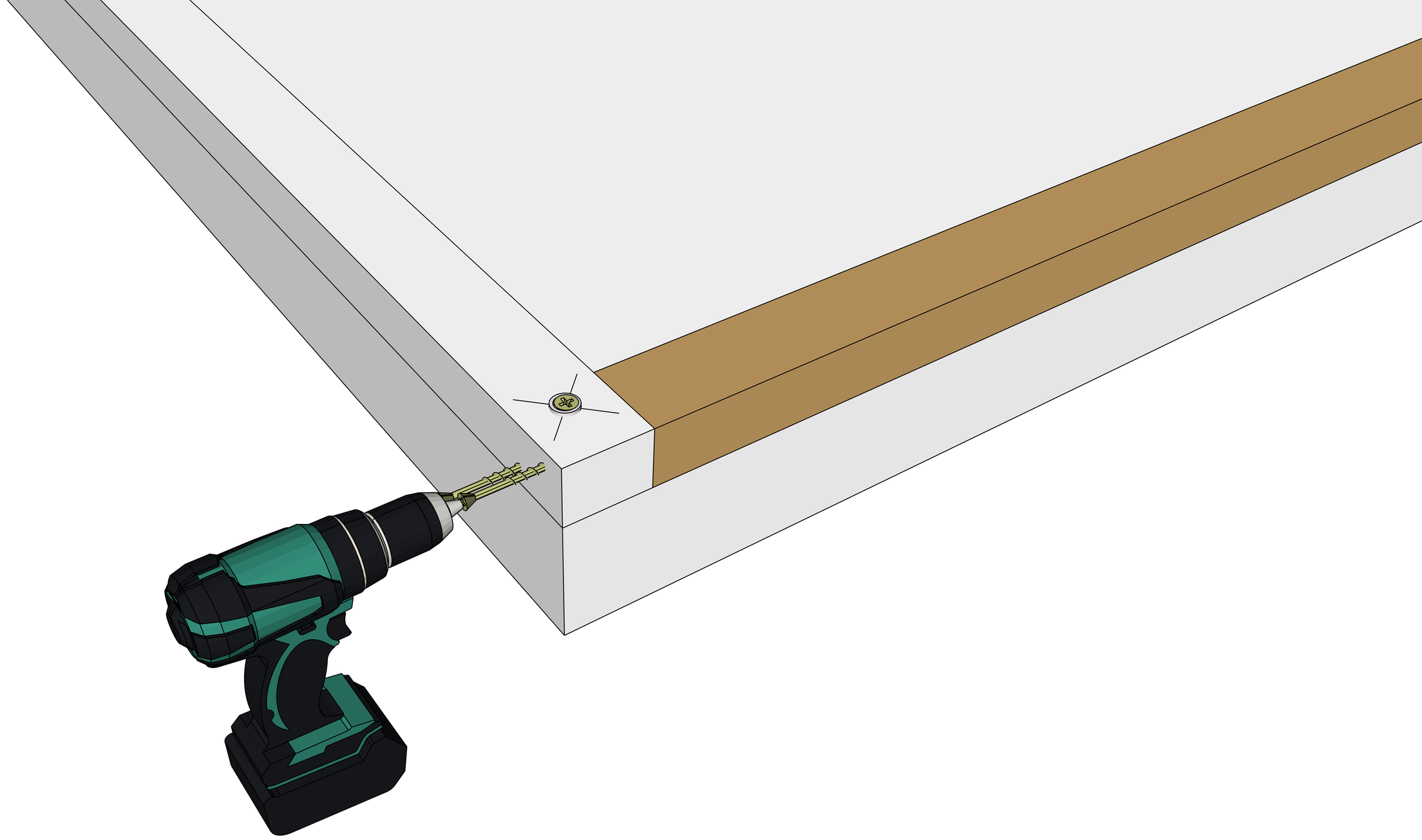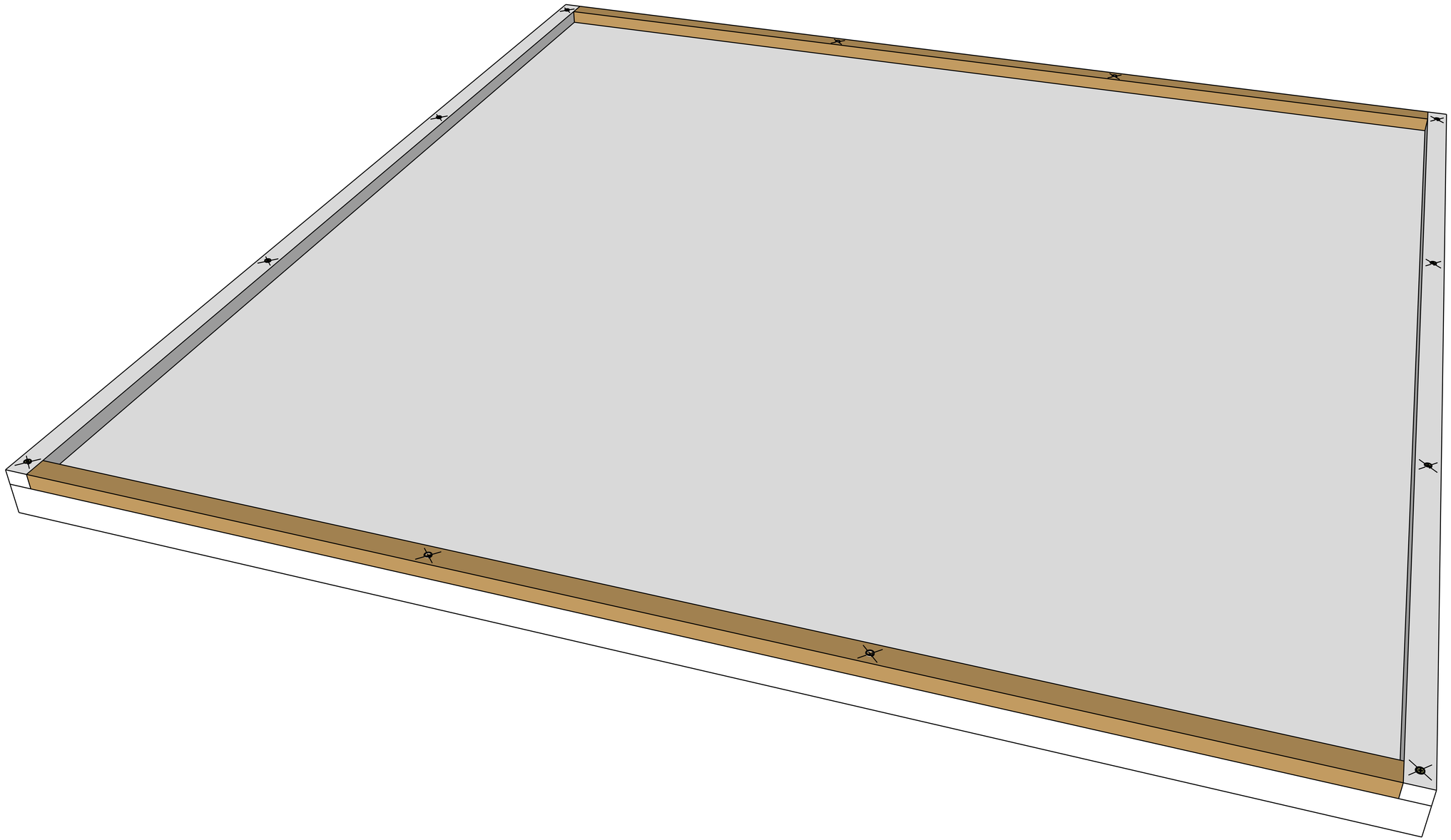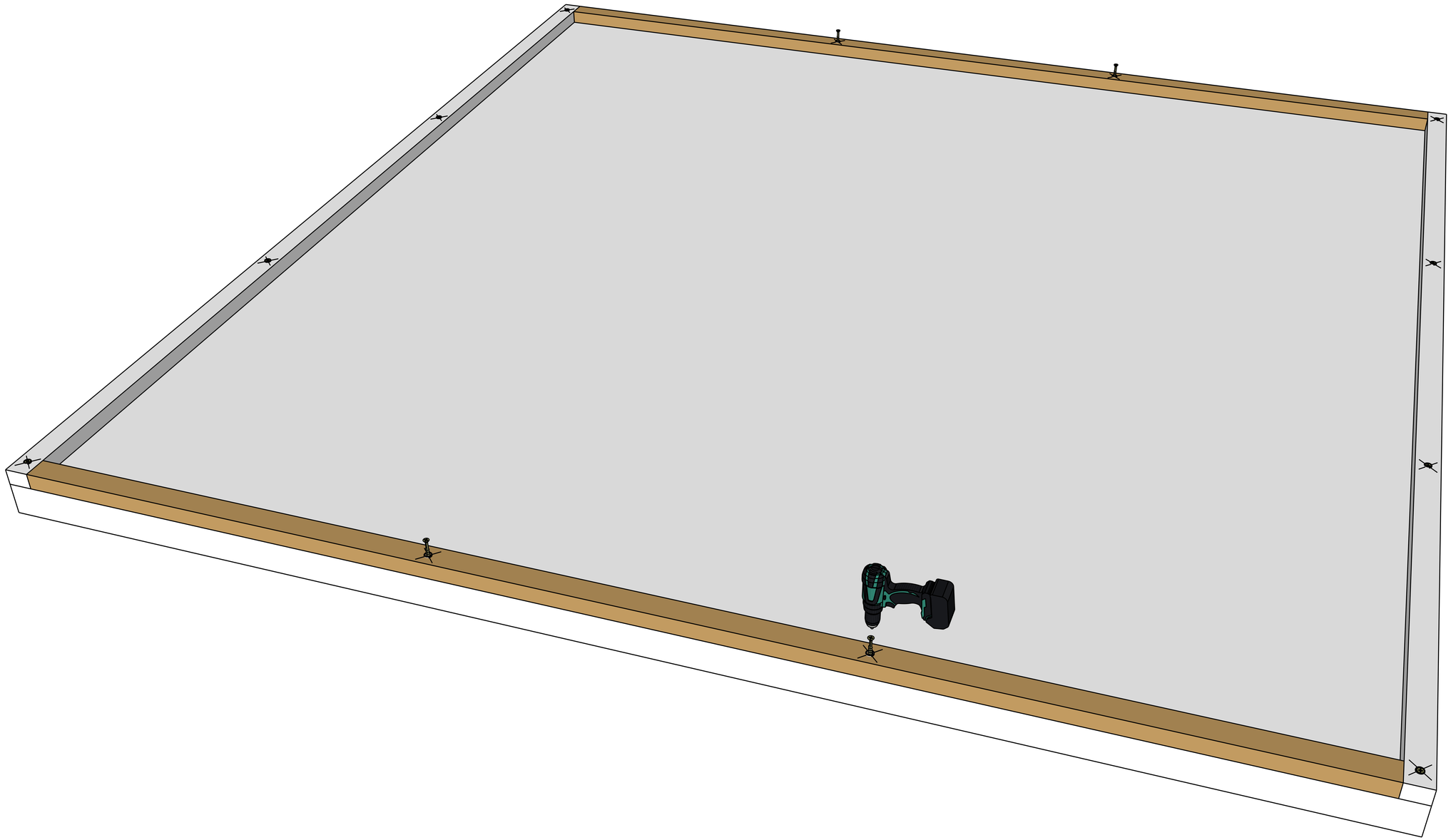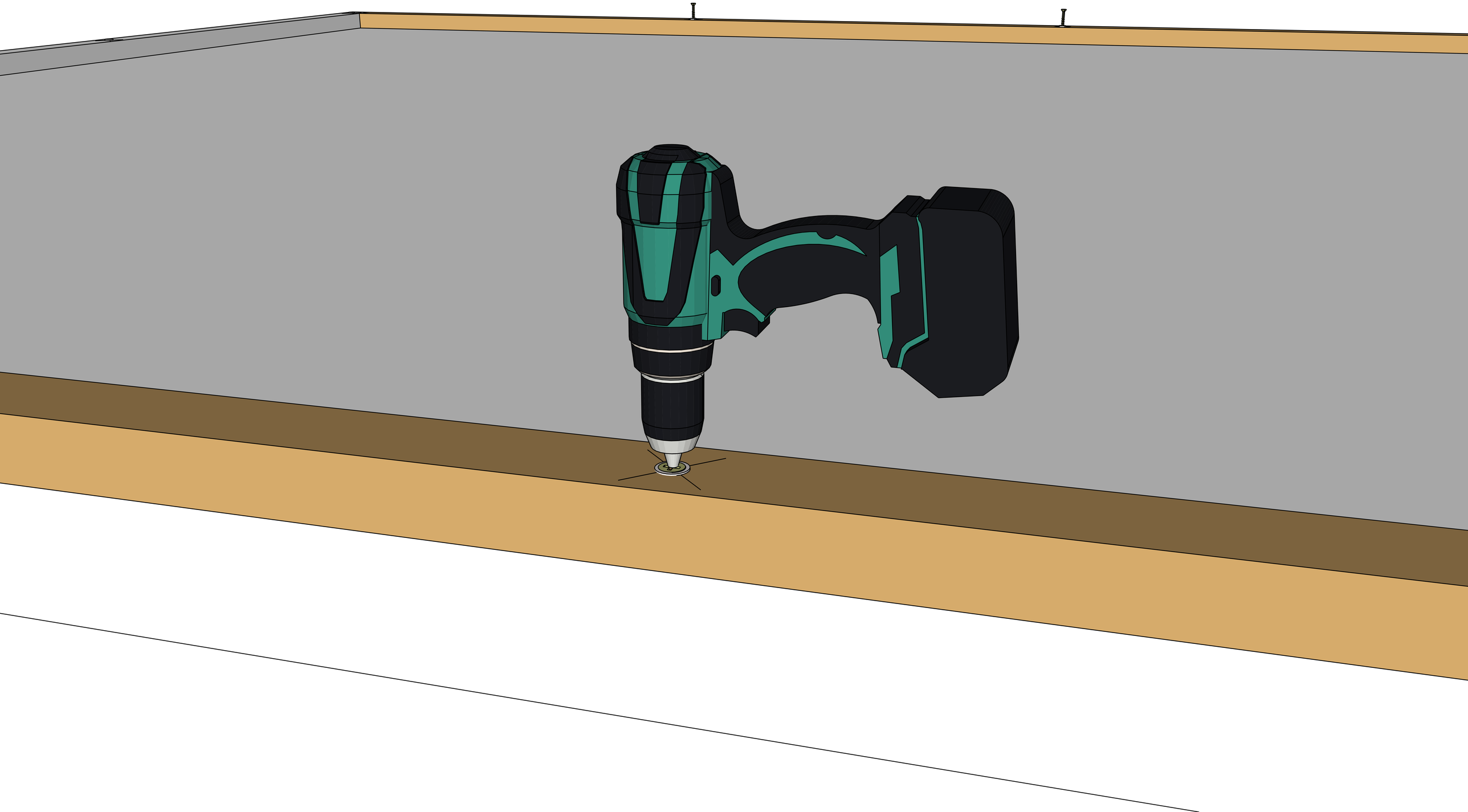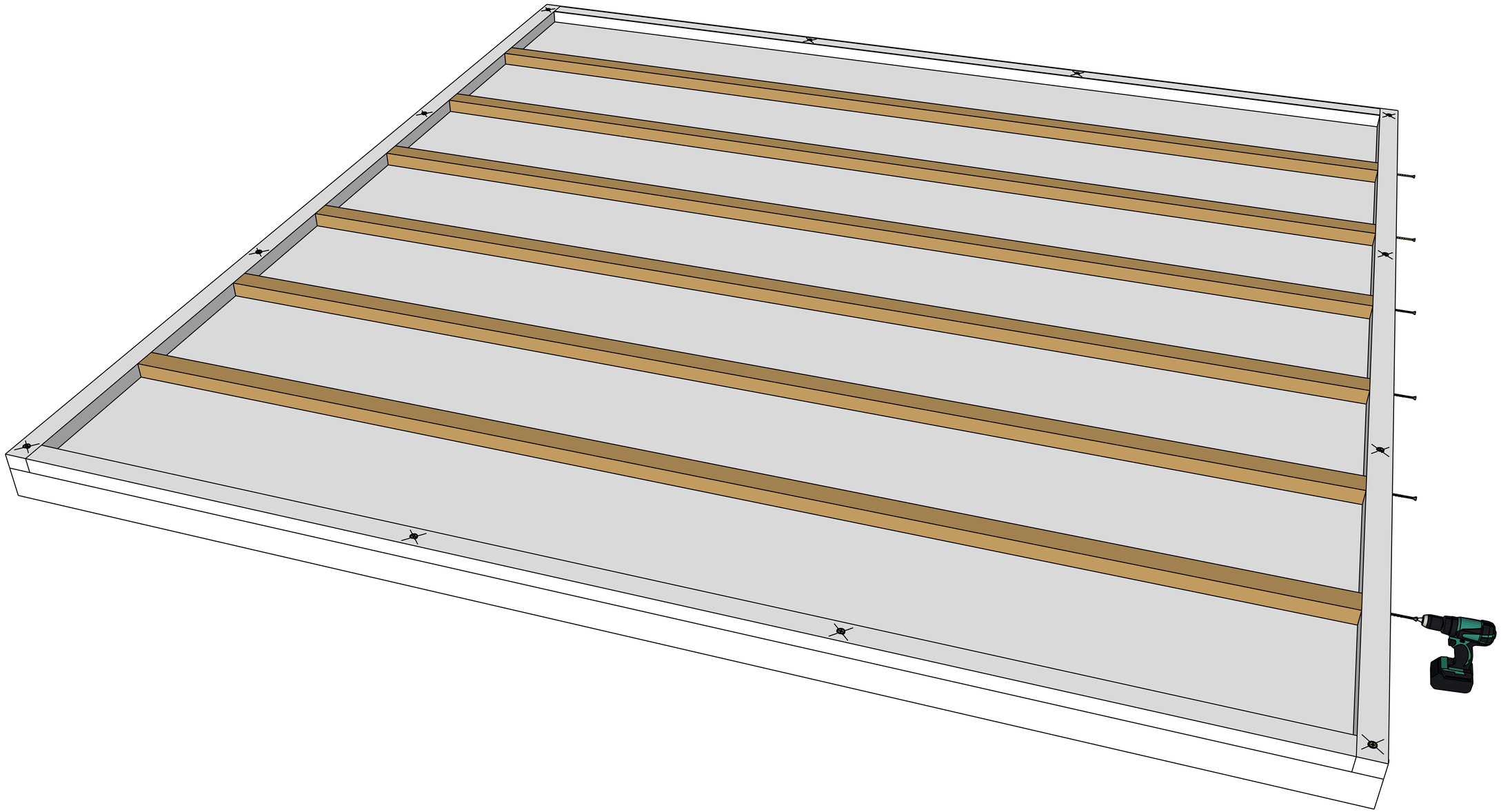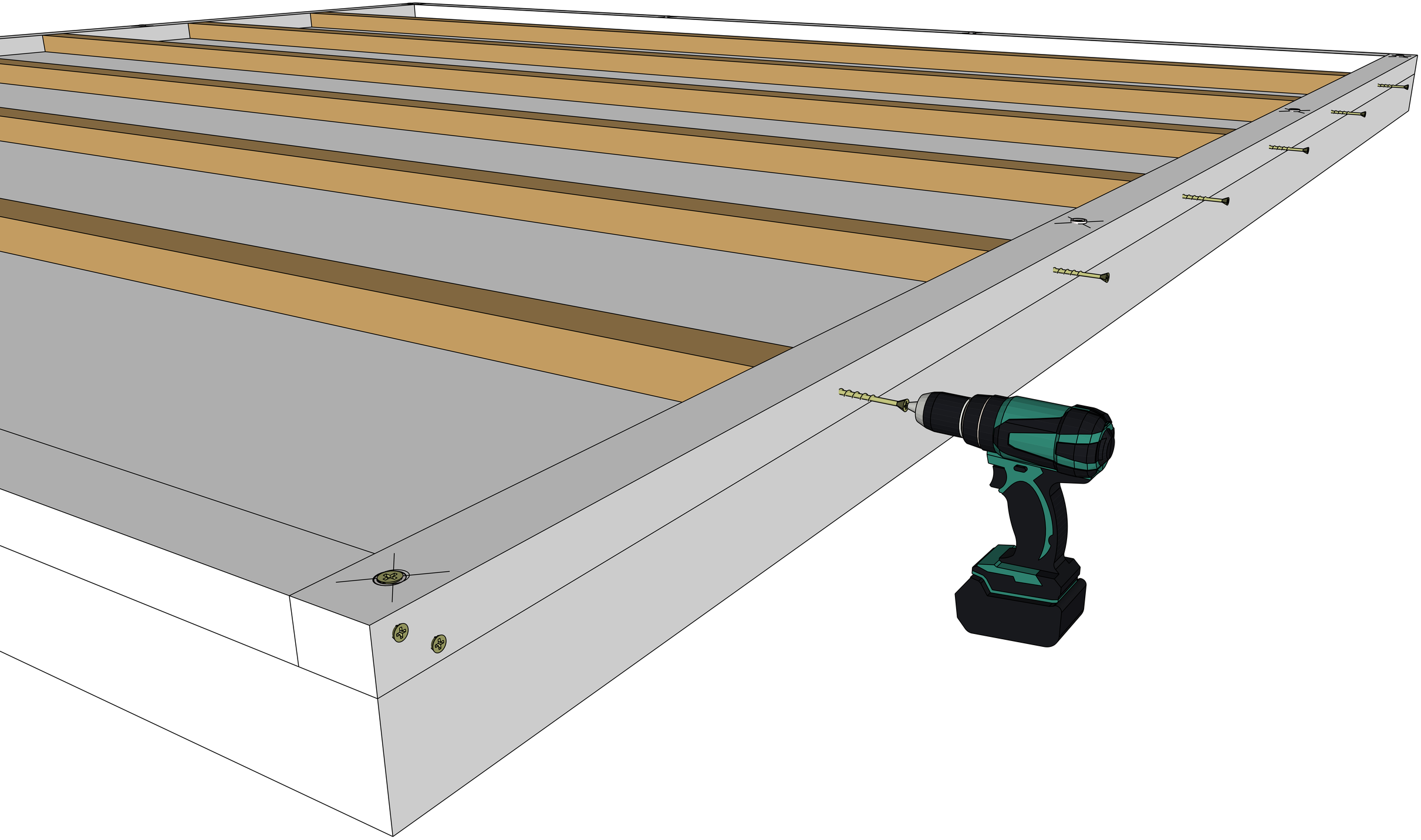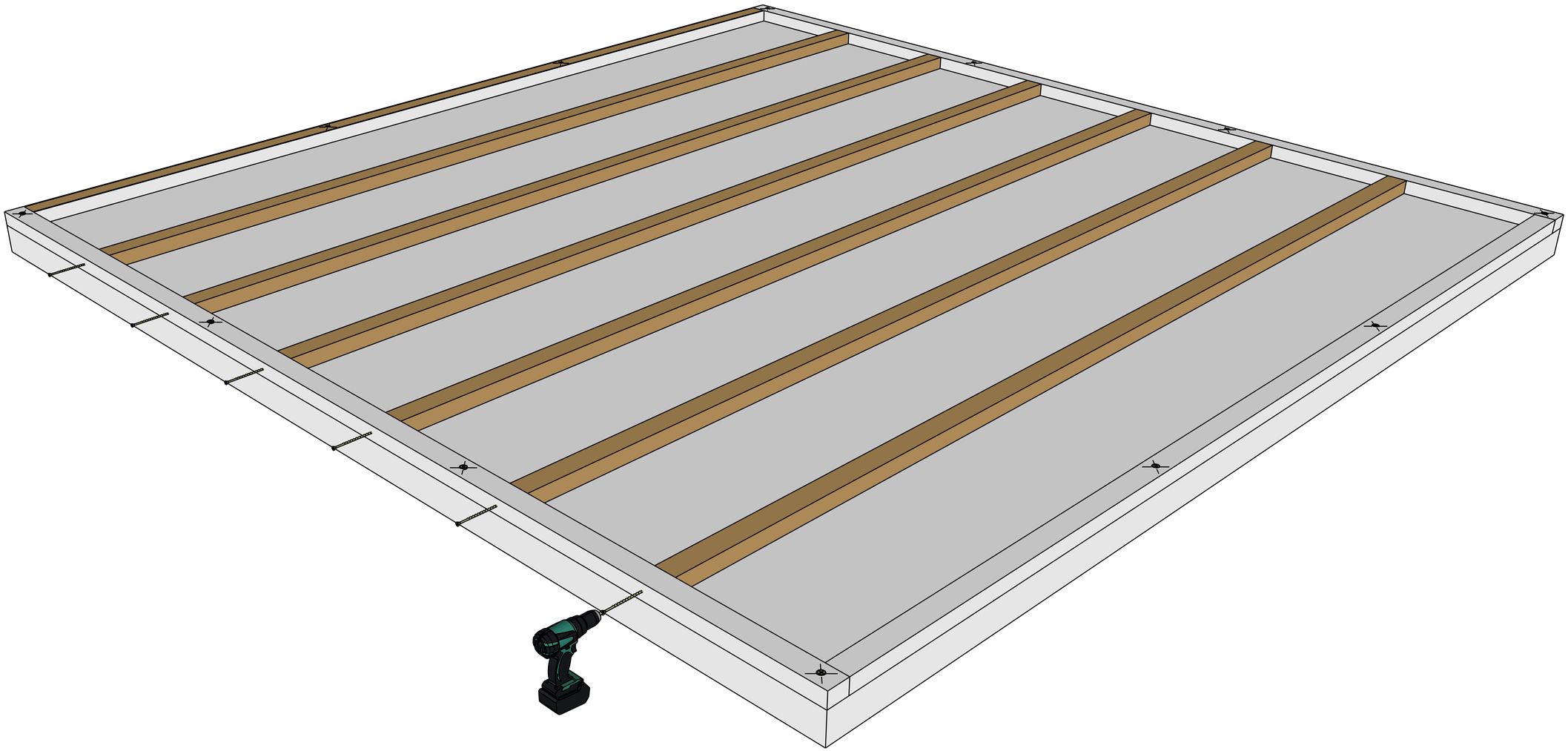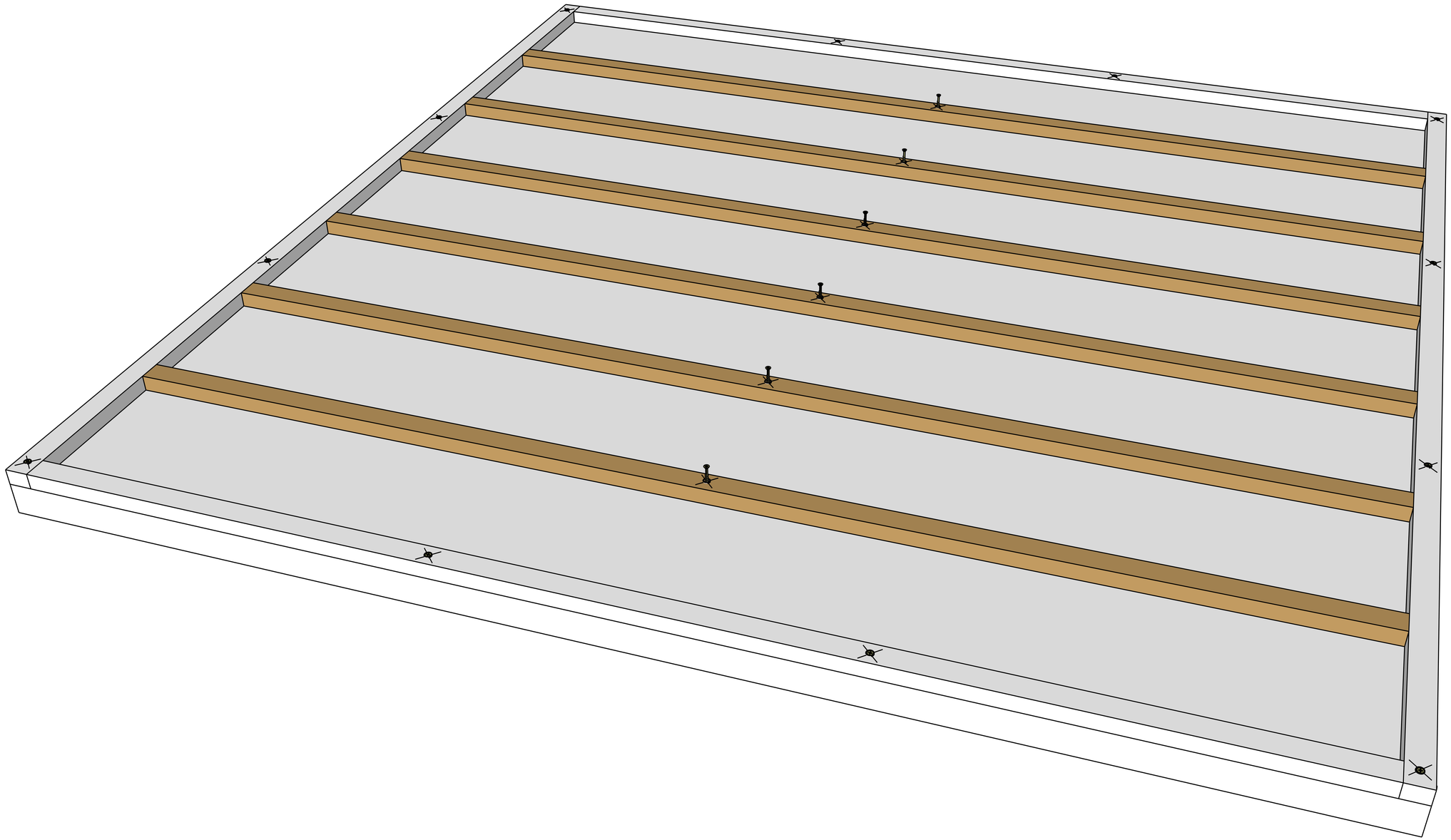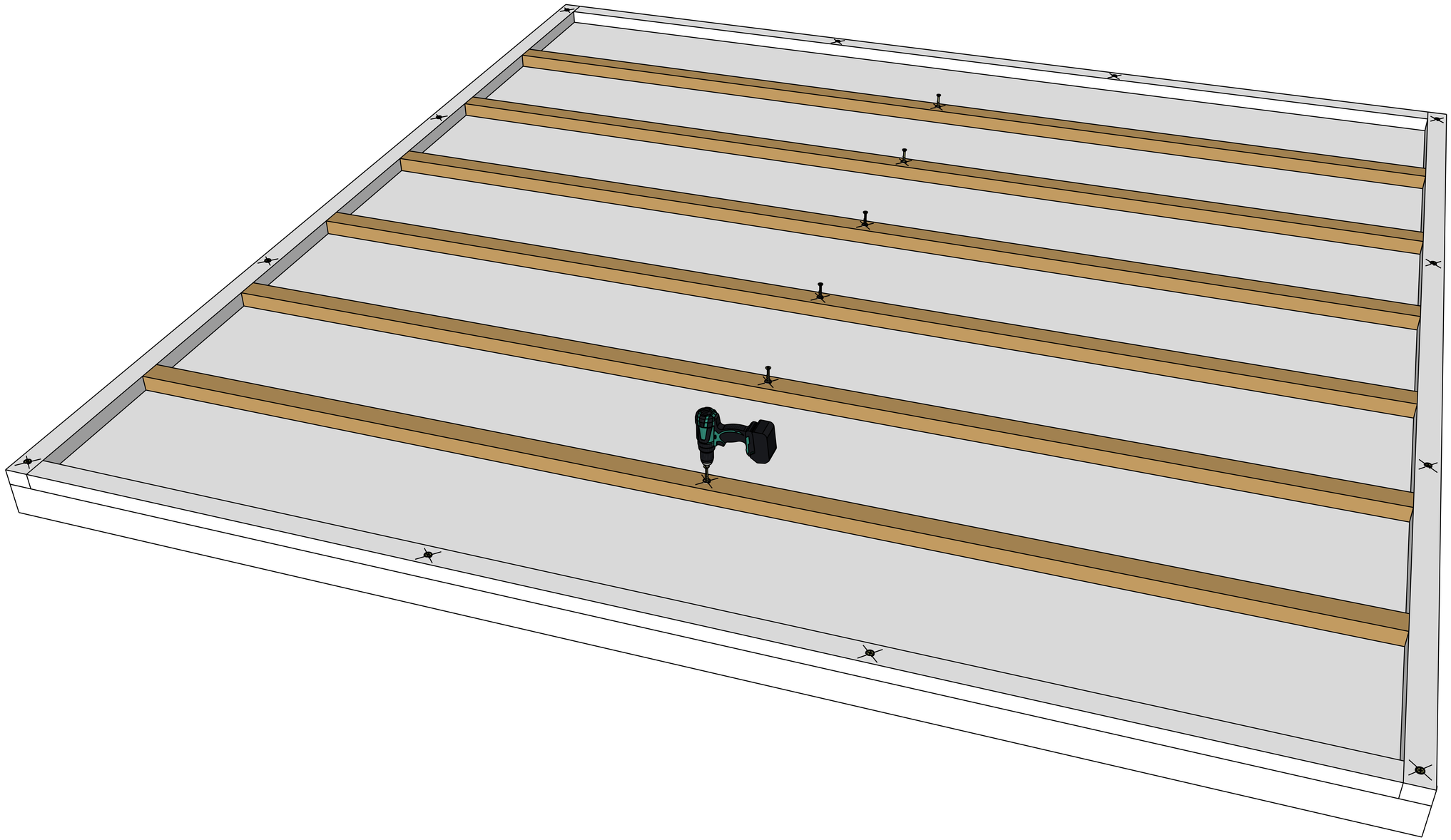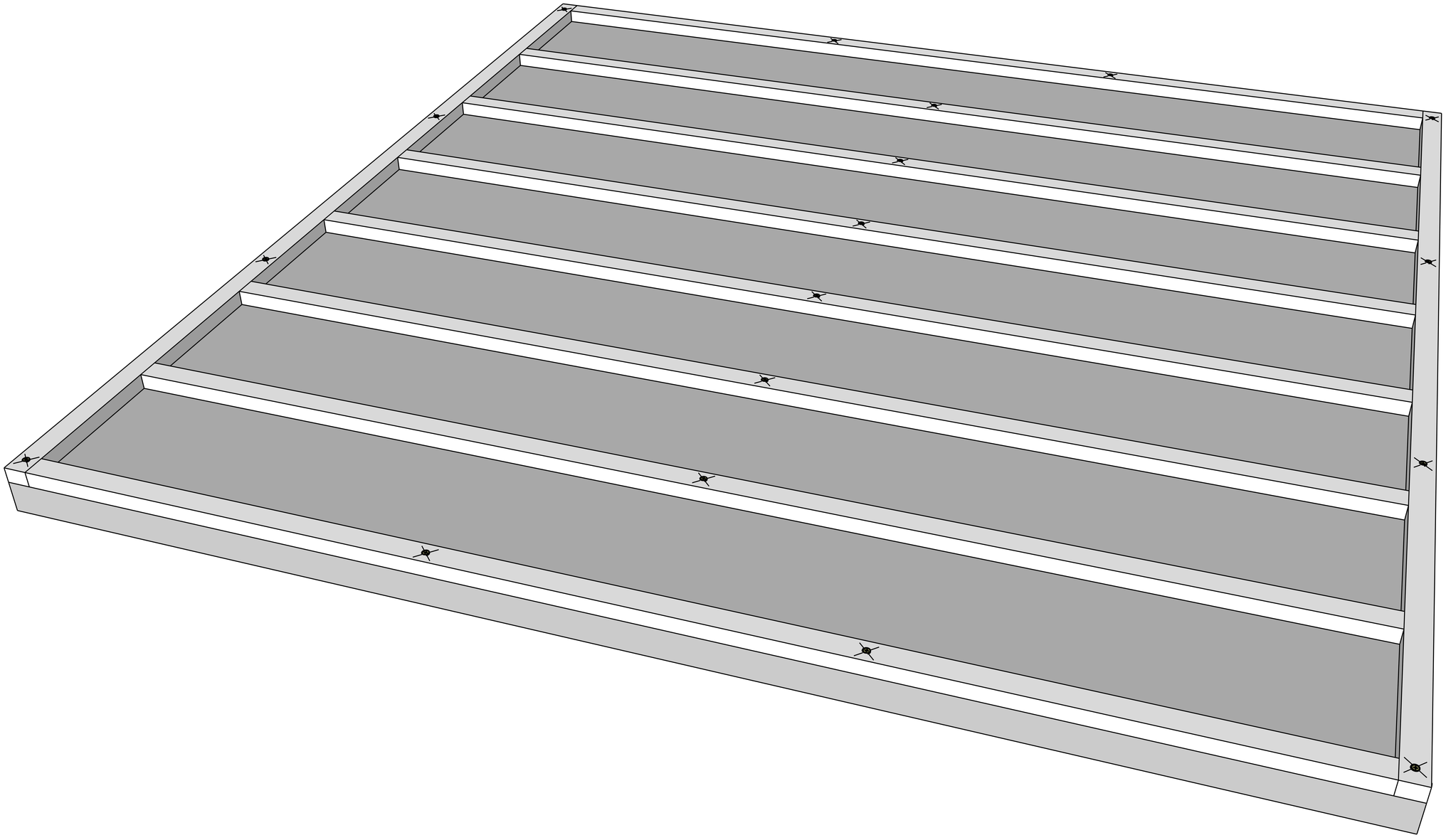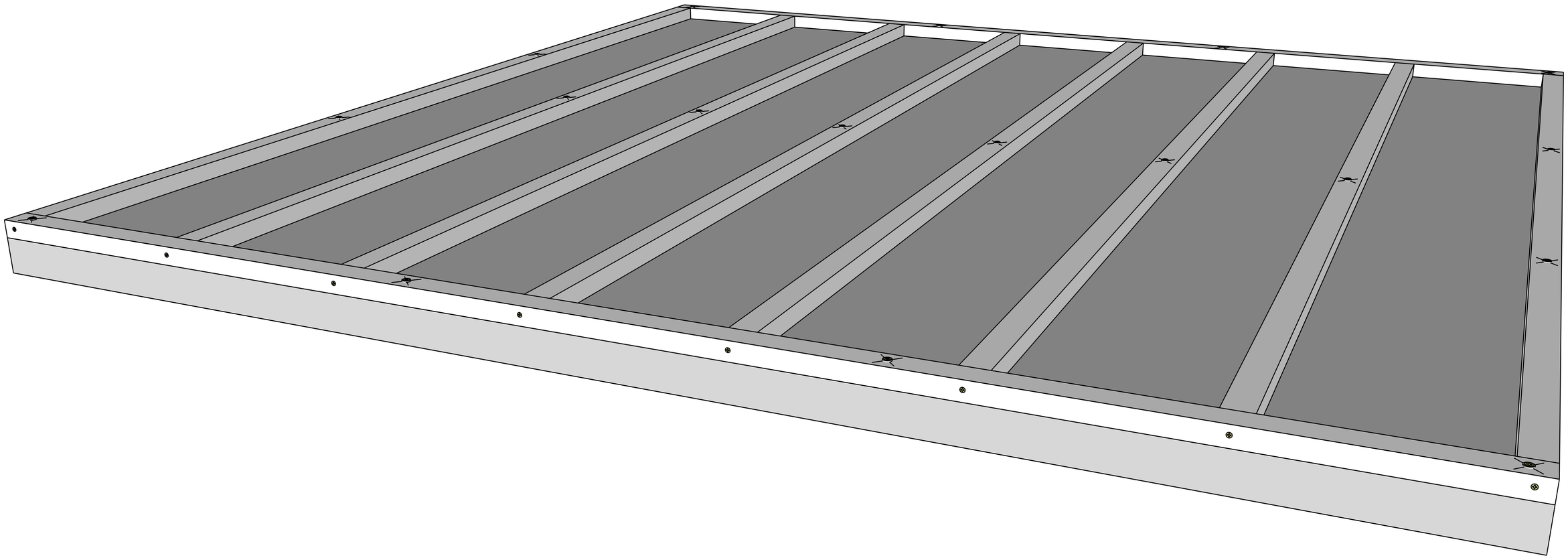
1.5-2.0 m
1.5-2.0 m
1.5-2.0 m